Postal address
Siemenstraße 31
47533 Kleve (DE)

Visiting address
Grote Bosweg 1
3771 LJ Barneveld (NL)

+49 (0) 28 21- 97 83 740
info@boschbeton.de
boschbeton.de

TYPE **U100**

Abmessungen

Details

Abgerundeter Obenseite

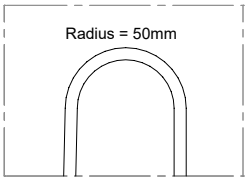

Detail Nut und Feder

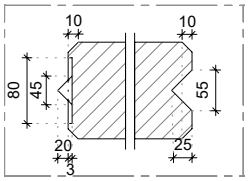

Anschluss der Elemente

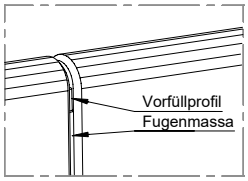

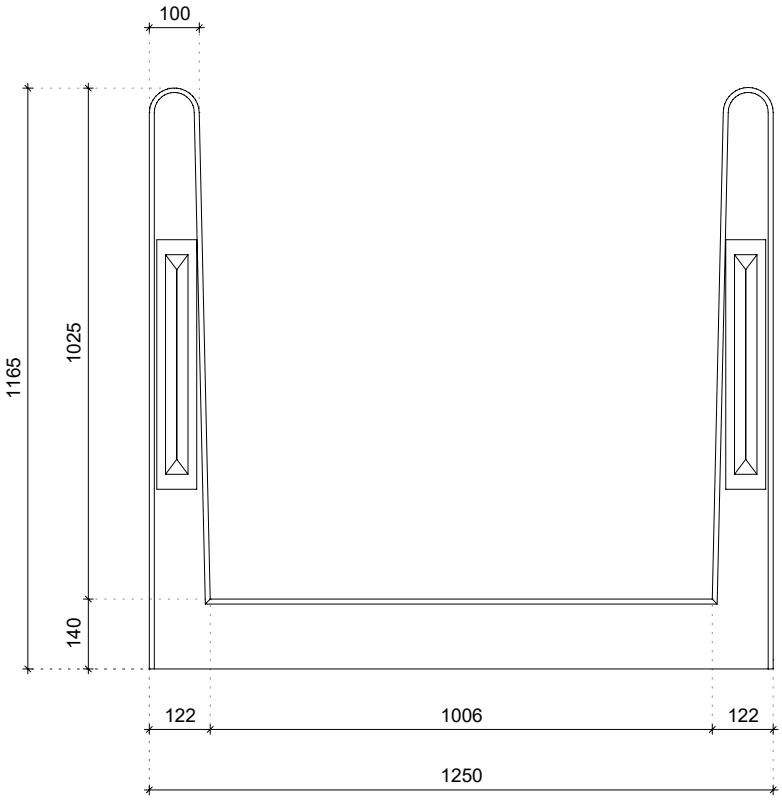

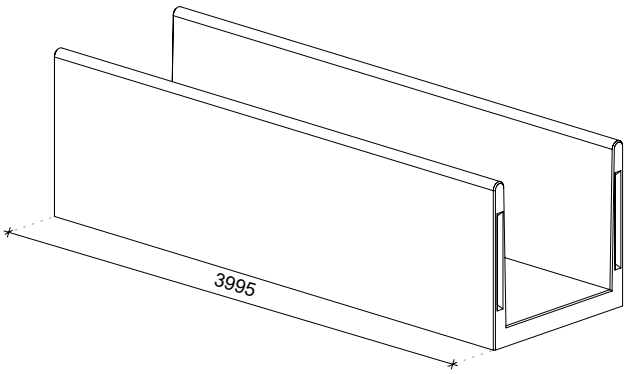

Technische details

Beton Rezeptur	2nd Generation self-compacting C60/75
Bewehrungsstahl	B500
Gewicht	3780kg (L = 3995mm)
Betondeckung	30mm
Maßtoleranz	+/- 5mm
Sichtbetonklasse	Beidseitig Sichtbarkeitsseiten SB2
Entwurfslebensdauer	50 Jahre
Produktgarantie	15 Jahre
Expositionsklassen	XA3, XC4, XS3, XF3, WF
Hebevorrichtung	Kugelkopfanker 4 x 5 Tonnen

Konstruiert nach

DIN-EN 1990 Eurocode 0	DIN-EN 206
DIN-EN 1991 Eurocode 1	Inkl. nationale Anhänge
DIN-EN 1992 Eurocode 2	
DIN-EN 1997 Eurocode 7	

Produktionsweise

Energie Neutral

Gefiltertes Regenwasser

Nachhaltige Rohstoffe

Recyclebare Materialien

Zertifizierung