Postanschrift
Siemensstraße 31
47533 Kleve (DE)

Besucheradresse
Grote Bosweg 1
3771 LJ Barneveld (NL)

+49 (0) 28 21 97 83 740
info@boschbeton.de
www.boschbeton.de

LR350200H

Abmessungen

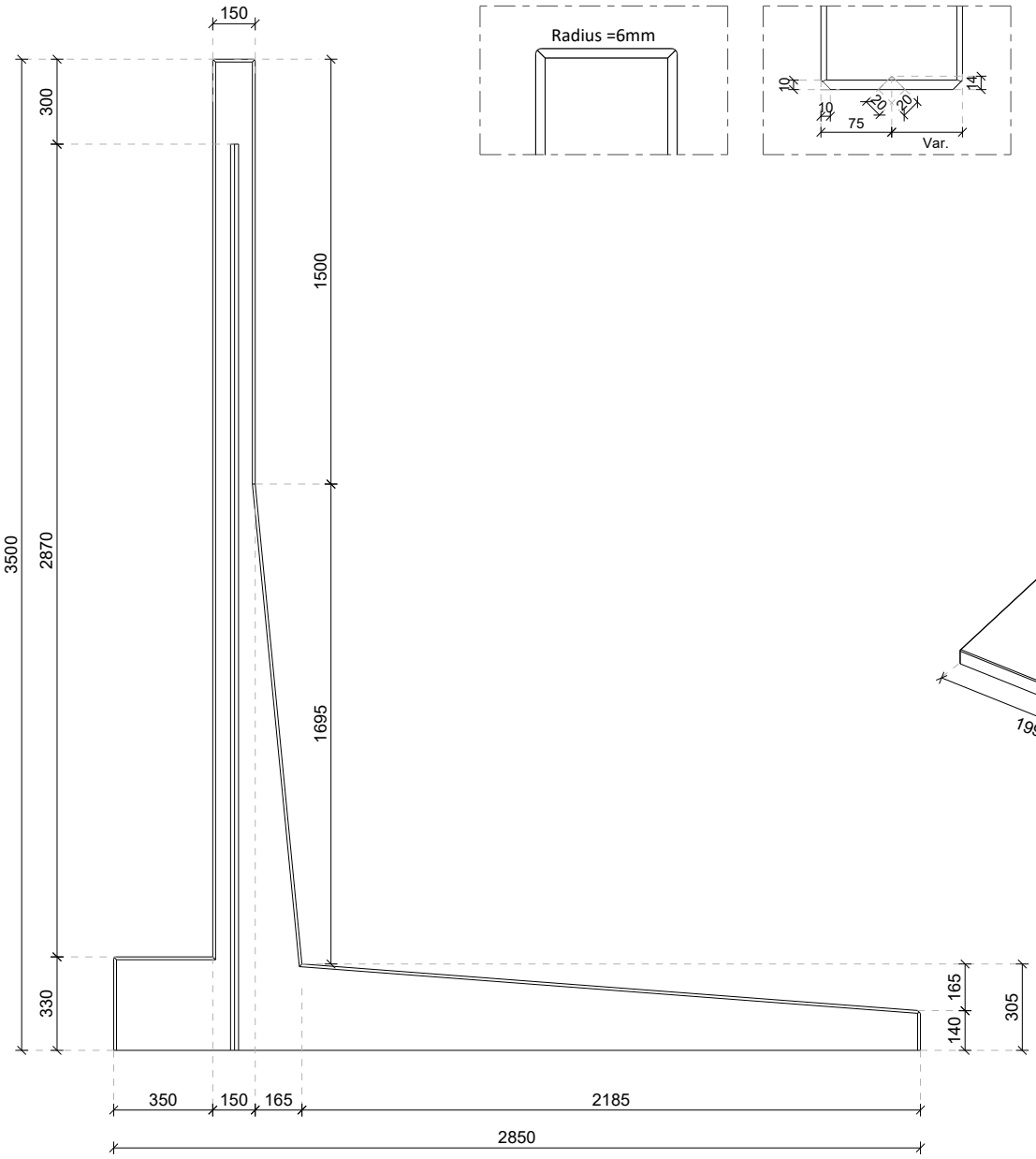

Details

Abgerundeter Obenseite

Nut für Koppelleiste

Anschluss der Elemente

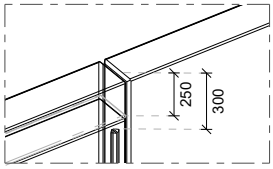

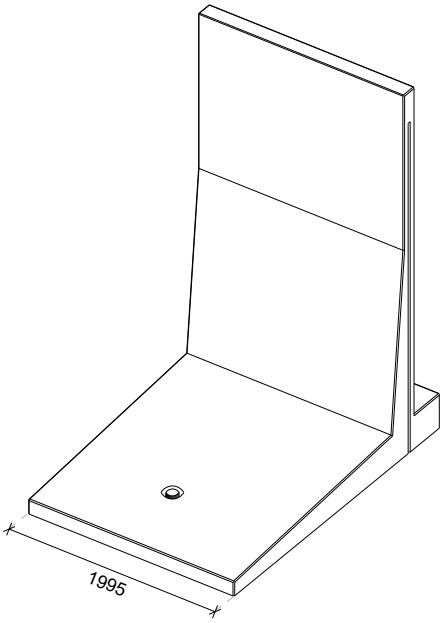

Technische details

Beton Rezeptur	2nd Generation self-compacting C60/75
Bewehrungsstahl	B500
Gewicht	6235kg (L=1995mm)
Betondeckung	45mm
Maßtoleranz	+/-5mm
Sichtbetonklasse	Beidseitig Sichtklasse SB2
Hebevorrichtung	Kugelkopfanker 7,5 Tonnen
Produktgarantie	10 Jahre
Expositionsklassen	XA3, XC4, XD3, XS3, XF4, WF
Entwurfslebensdauer	10 Jahre

Konstruiert nach

DIN-EN 1990 Eurocode 0	DIN-EN 206
DIN-EN 1991 Eurocode 1	Inkl. nationale Anhänge
DIN-EN 1992 Eurocode 2	
DIN-EN 1997 Eurocode 7	

Produktionsweise

Energie Neutral

Gefiltertes Regenwasser

Nachhaltige Rohstoffe

Recyclebare Materialien

Zertifizierung

CONCRETE SUSTAINABILITY COUNCIL GOLD

0620-CPR-56074
10
NEN-EN 15258:2008
DoP nr. 01201905
Keerwanden voor agrarische toepassing of GWW

Tekla Structures