Postanschrift
Siemensstraße 31
47533 Kleve (DE)

Besucheradresse
Grote Bosweg 1
3771 LJ Barneveld (NL)

+49 (0) 28 21 97 83 740
info@boschbeton.de
www.boschbeton.de

# LR200S

## Abmessungen

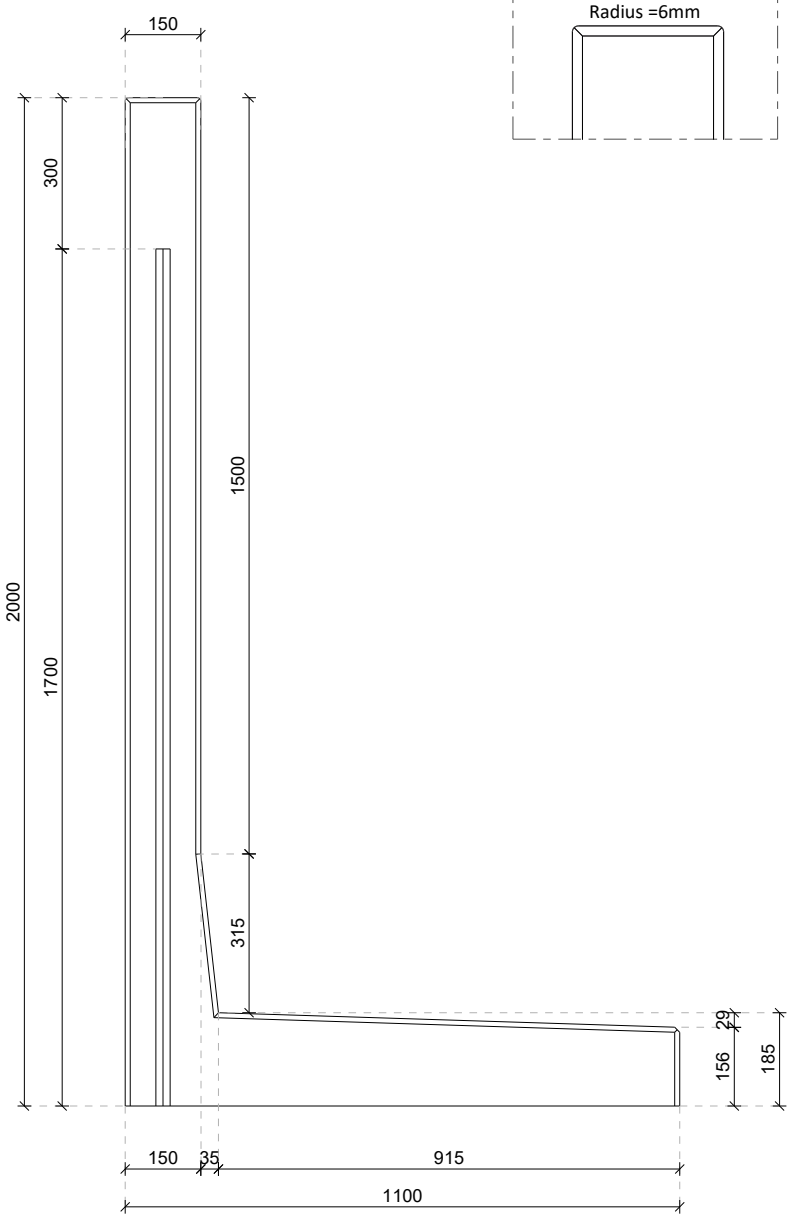


## Details

Abgerundeter Obenseite

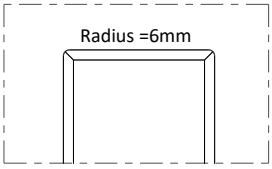


Nut für Koppelleiste

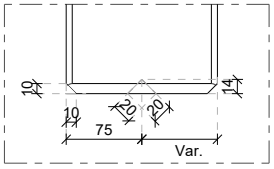


Anschluss der Elemente

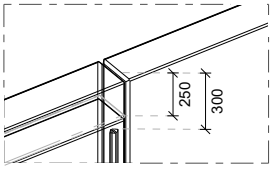


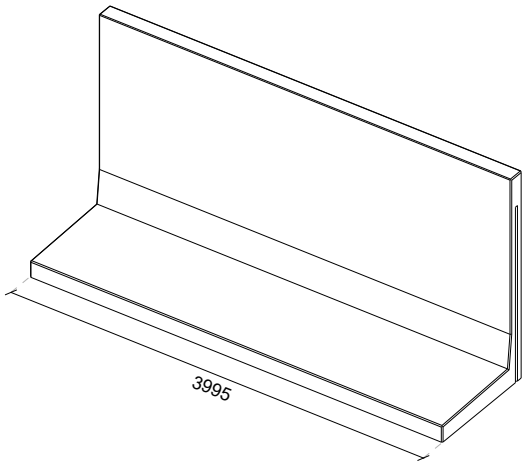


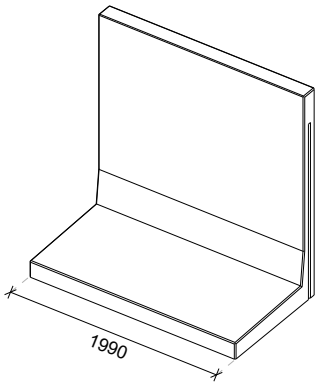


## Technische details

| | |
|---|---|
| Beton Rezeptur | 3rd generation self-compacting C50/60 |
| Bewehrungsstahl | B500 |
| Gewicht | 4300kg (L=3995mm)<br>2145kg (L=1995mm) |
| Betondeckung | 45mm |
| Maßtoleranz | +/-5mm |
| Sichtbetonklasse | Beidseitig Sichtklasse SB2 |
| Hebevorrichtung | Keine, Aufstellung mit Klammer |
| Produktgarantie | 10 Jahre |
| Expositionsklassen | XA3, XC4, XD3, XS3, XF4, WF |
| Entwurfslebensdauer | 10 Jahre |

## Konstruiert nach

| | |
|---|---|
| DIN-EN 1990 Eurocode 0 | DIN-EN 206 |
| DIN-EN 1991 Eurocode 1 | Inkl. nationale Anhänge |
| DIN-EN 1992 Eurocode 2 | |
| DIN-EN 1997 Eurocode 7 | |

## Produktionsweise

*Energie Neutral*

*Gefiltertes Regenwasser*

*Nachhaltige Rohstoffe*

*Recyclebare Materialien*

## Zertifizierung

CONCRETE SUSTAINABILITY COUNCIL GOLD

0620-CPR-56074
10
NEN-EN 15258:2008
DoP nr. 01201905
Keerwanden voor agrarische toepassing of GWW

Tekla Structures